Electrolux PROFESSIONAL

Granite e creme fredde
Dispenser sorbetti e creme fredde, 1 vasca da 2 l

ARTICOLO N° _____

MODELLO N° _____

NOME _____

SIS # _____

AIA # _____

560020 (NINA1)	Dispenser sorbetti e creme fredde con 1 vasca da 2 l
560021 (NINA1ITNK)	Dispenser sorbetti e creme fredde con 1 vasca isolante da 2 l

Descrizione

Articolo N° _____

Dispenser sorbetti e creme fredde con 1 vasca da 2 l. Le dimensioni compatte della vasca garantiscono un ricambio frequente del prodotto al suo interno per una maggiore freschezza. Speciale telaio in plastica ignifuga composto da ABS e policarbonato, pannelli laterali in acciaio. Funziona con sistema di raffreddamento ad aria.

Approvazione: _____

Caratteristiche e benefici

- Dispenser compatto per creme fredde e sorbetti.
- 1 vasca da 2 l di prodotto finito.
- Ideale per gli operatori che hanno poco spazio a disposizione e piccoli volumi di vendita; perfetto anche per l'uso fuori stagione, quando la domanda di prodotto è bassa.
- Le dimensioni compatte della vasca garantiscono un ricambio frequente del prodotto al suo interno per una maggiore freschezza.
- [NOT TRANSLATED]

Costruzione

- Speciale telaio in plastica ignifuga composto da ABS e policarbonato, pannelli laterali in acciaio.
- Funziona con sistema di raffreddamento ad aria.

Granite e creme fredde
Dispenser sorbetti e creme fredde, 1 vasca da 2 l

Fronte

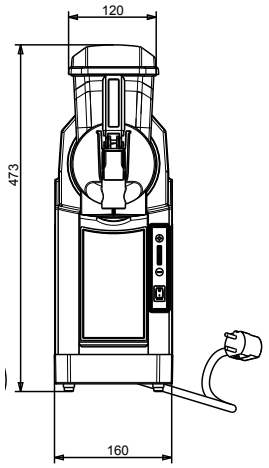

Lato

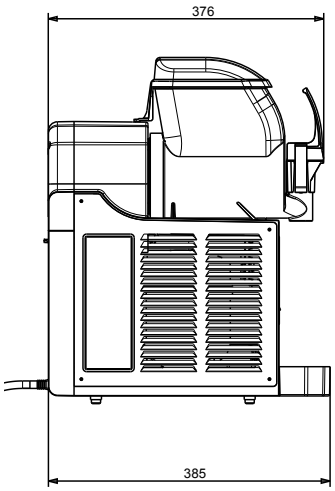

Alto

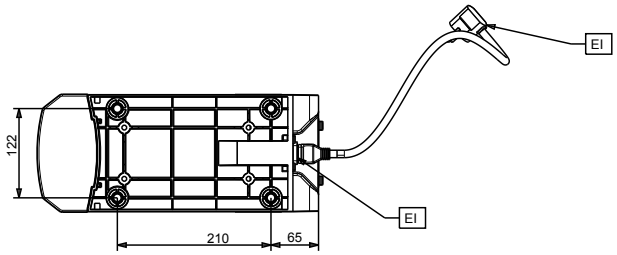

Elettrico

Tensione di alimentazione:	
560020 (NINA1)	220-240 V/1 ph/50 Hz
560021 (NINA1ITNK)	220-240 V/1 ph/50 Hz
Potenza installata max:	0.23 kW

Informazioni chiave

Dimensioni esterne, larghezza:	160 mm
Dimensioni esterne, profondità:	385 mm
Dimensioni esterne, altezza:	473 mm
Peso netto:	15 kg

Sostenibilità

Tipo di refrigerante:	R134a
Peso refrigerante:	68 g

L'azienda si riserva il diritto di apportare modifiche ai prodotti senza preavviso